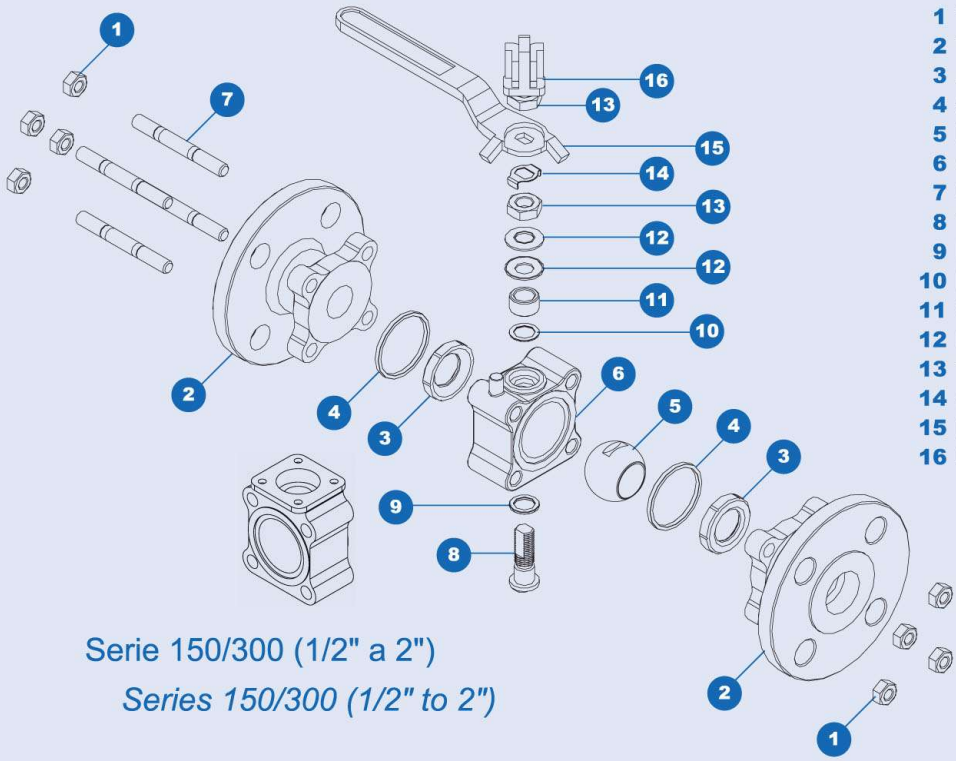

Serie 150/300 (1/2" a 2")
Series 150/300 (1/2" to 2")

1 Tuerca del cuerpo • *Body nut*
2 Tapa Brida • *Flanged Cover*
3 Asiento • *Seat*
4 Sello de cuerpo • *Body seal*
5 Bola • *Ball*
6 Cuerpo • *Body*
7 Birlo del cuerpo • *Body bolt*
8 Vástago • *Stem*
9 Roldana inferior de vástago • *Thrust bearing*
10 Roldana superior de vástago • *Stem seal*
11 Separador • *Follower*
12 Roldana cóncava • *Belleville washer*
13 Tuerca de vástago • *Stem nut*
14 Seguro para tuerca de vástago • *Lock nut*
15 Maneral • *Handle*
16 Dispositivo para candado (opcional) • *Locking device (optional)*

Lista de partes
List of components

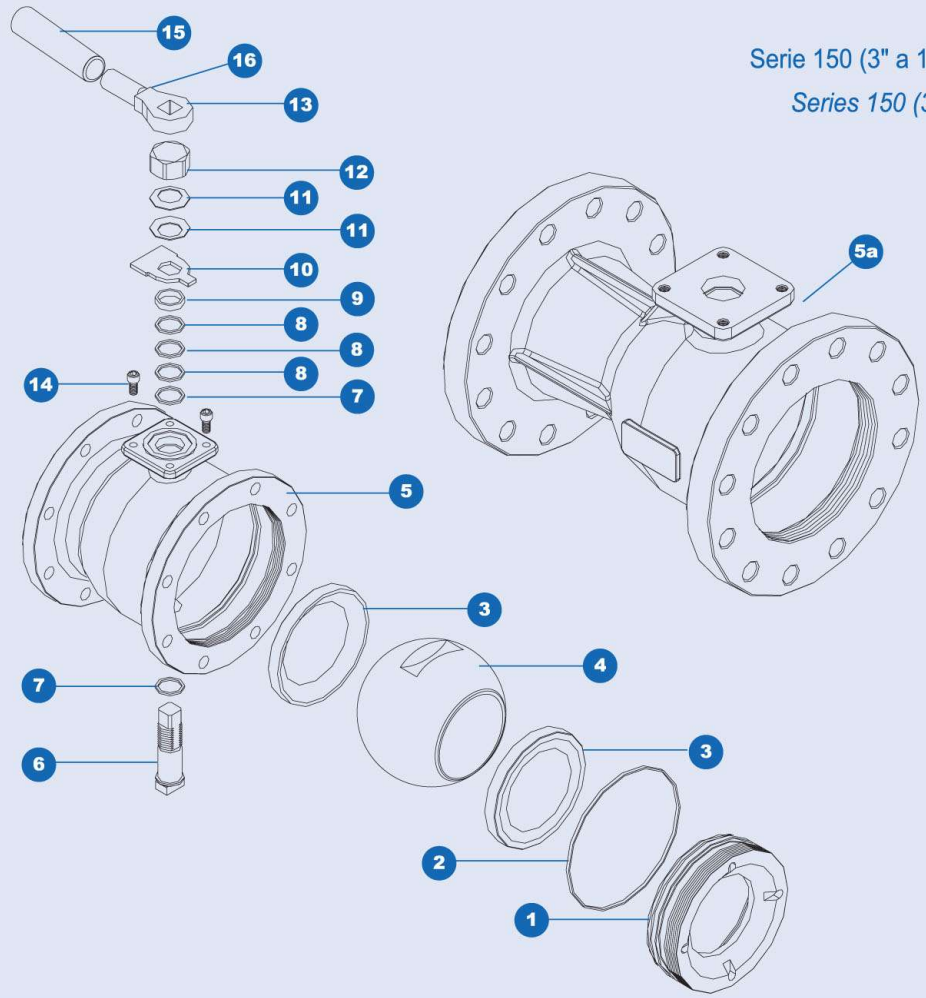

Serie 150 (3" a 10") Serie 300 (3" a 8")
Series 150 (3" to 10") Series 300 (3" to 8")

Lista de partes
List of components

1 Tapón • *Plug*
2 Sello de cuerpo • *Body seal*
3 Asiento • *Seat*
4 Bola • *Ball*
5 Cuerpo 150 • *Body 150*
5a Cuerpo 300 • *Body 300*
6 Vástago • *Stem*
7 Roldana de vástago• *Thrust bearing*
8 Sello de vástago • *Stem seal*
9 Separador • *Stem follower*
10 Placa tope • *Stop plate*
11 Roldana cóncava • *Belleville washer*
12 Tuerca autotrabante • *Retaining nut*
13 Maneral • *Handle*
14 Tornillo tope • *Stop screw*
15 Palanca • *Lever*
16 Opresor para maneral • *Handle screw*

Válvula de bola bridada, clase 150 y 300, construcción robusta en materiales de acero al carbón y acero inoxidable, sellos del vástago para ciclos frecuentes en diversos materiales.
Diseño de cuerpo de 3 piezas en medidas de 1/2" a 2". Clase 150 y 300
Diseño de cuerpo de 1 pieza con tapón roscado en medidas de 3" a 10" en clase 150, y de 3" a 8" en Clase 300, base ISO 5211 estándar de 3" a 8" (excepto en 10").
Diseño de maneral corto para operar la válvula con palanca, en medidas de 3" y mayores (para serie 150 y serie 300).

Ball valve, reduce bore, flanged, Classes 150 and 300, strong construction in carbon and stainless steel. Stem seals for frequent cycles in several materials.

The valve is available in sizes from 1/2" to 2" in class ANSI 150, and from 3" to 8" in Class ANSI 300, double seal and seal type "V" in stem box for frequent cycles. Diversity of materials, plate ISO 5211 as standard (except for valve in 10"). Short handle design for operating the valve with lever.

Serie 150/300 Materiales de sellos y asientos
Serie 150/300 Seat and seal materials

Asiento *Seat*	Sello del cuerpo *Body seal*	Sello del vástago *Stem seal*
B BUNA	**B** BUNA	**R** R-PTFE
* **T** PTFE	* **T** PTFE	* **R** R-PTFE
R R-PTFE	**T** PTFE	**R** R-PTFE / **M** MULTIFIL
Y DELRIN	**B** BUNA	**R** R-PTFE
M MULTIFIL	**M** MULTIFIL	**M** MULTIFIL
U UHMWPE	**V** VITON	**R** R-PTFE
P PEEK	**M** MULTIFIL/GRAPHOIL	**M** MULTIFIL
I PTFE + INOX.	**M** MULTIFIL	**M** MULTIFIL

* Materiales estandar / *Standard materials*

OPCIONES:

Diversos materiales de sellos y asientos
Dispositivo para candado
Vástago antiestático
Cuerpo Serie 44 ISO de acuerdo a ISO 5211 (en medidas de 1/2" a 2")
3 vías (en medida de 1/2" a 2")
Libre de grasa
Maneral oval (en medidas de 1/2" a 2")
Extensión del vástago (en medidas de 1/2" a 2")
Automatización con actuadores eléctricos ó neumáticos.

OPTIONS:

Diversity in materials for seats and seals
Locking device
Antistatic device
Body Series 44 ISO according to ISO 5211 (in sizes from 1/2" to 2)
3 ways (in sizes from 1/2" to 2")
Oil free
Oval handle (in sizes from 1/2" to 2")
Stem extension (in sizes from 1/2" to 2")
The valve can be automated with an electric or pneumatic actuator.

		Acero al Carbón • *Carbon Steel* ASTM A216 WCB		Acero Inoxidable • *Stainless Steel* ASTM A351 CF8M	
Válvula *Valve*	ANSI B16.34 Clase • *Class*	Presión de Trabajo *Working Pressure*	Presión Max.de Prueba *Max. Test Pressure*	Presión de Trabajo *Working Pressure*	Presión Max.de Prueba *Max. Test Pressure*
Serie 150 • *Series 150*	150	285 psi	450 psi	275 psi	425 psi
Serie 300 • *Series 300*	300	740 psi	1125 psi	720 psi	1100 psi